bemar stacjonarny,trzykomorowy (N)

Kod katalogowy: 982256108

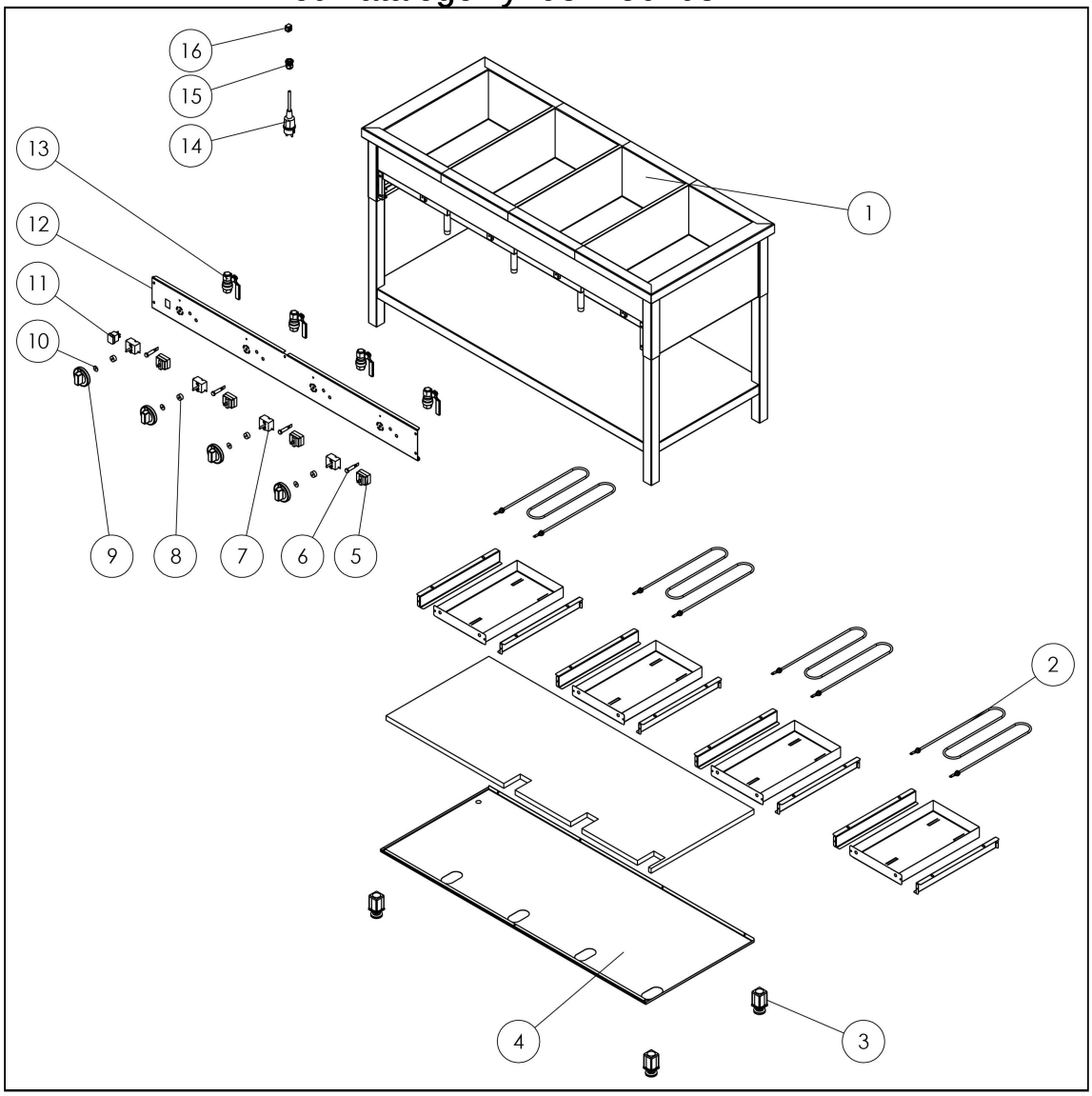

Wykaz części zamiennych

Nr części (V nr rys.-nr części z rysunku)	Nazwa	Kod
V982256108-01	Korpus	
V982256108-02	Grzałka 230V 800W	C008651
V982256108-03	Stopka	C001991
V982256108-04	Pokrywa dolna	
V982256108-05	Termostat bezpieczeństwa	C008097
V982256108-06	Lampka syg. pomarańcz.	C008036
V982256108-07	Termostat	C008594
V982256108-08	Adapter pokrętła	C008907
V982256108-09	Pokrętło	C007069
V982256108-10	Skala pokrętła	C010549
V982256108-11	Wyłącznik	C010466
V982256108-12	Osłona sterowania	
V982256108-13	Zawór	C009848
V982256108-14	Przewód z wtyczką	C009617
V982256108-15	Dławica	C010416
V982256108-16	Kostka ceramiczna	C009317